RUPES®
RUPES

RUPES: ЭВОЛЮЦИЯ ШЛИФОВАЛЬНЫХ МАШИН

1952

Stork 123

Сегодня компания RUPES представляет новые РУЧНЫЕ РОТОР-ОРБИТАЛЬНЫЕ ШЛИФОВАЛЬНЫЕ МАШИНЫ СЕРИИ ER, в которых инновационный дизайн сочетается с традициями, заложенными в самую первую модель, вып ущенную RUPES в далеком 1952 году.

Легкость и компактность уживаются в ней с высокой эффективностью и простотой в обслуживании.

Удобное резиновое покрытие обеспечивает прекрасный захват при операциях, выполняемых одной рукой.

2012

ER 155TE

ЭРГОНОМИЧНЫЙ ДИЗАЙН ДЛЯ ЛЮБОГО ПРИМЕНЕНИЯ

ИННОВАЦИОННЫЕ ТЕХНОЛОГИИ И РАЗРАБОТКИ ДЛЯ РАБОТЫ ОДНОЙ РУКОЙ

1.
КОМПАКТНОСТЬ И ЛЕГКОСТЬ

Компактная шлифовальная машина: меньший размер для большего удобства в использовании.
Необыкновенная легкость позволяет использовать ее, не чувствуя усталости.
Специально разработана для безопасного и удобного захвата при работе одной или двумя руками в самых различных условиях.

2.
ПОДСОЕДИНЕНИЕ ПЫЛЕОТВОДА

Машина оснащена разъемом для подсоединения к централизованной или мобильной системе сбора пыли.
Бумажный пылесборный мешок ECOFILTER с держателем (стандартная комплектация) применяется для автономного пылеудаления.

3.
ВСТРОЕННАЯ СИСТЕМА ПЫЛЕУДАЛЕНИЯ

Данный инструмент предназначен для работы в любых условиях; система автономного пылеудаления позволяет удалять пыль во время шлифовки, сохраняя чистоту обрабатываемой поверхности даже без применения пылесосов.

ШИРОКАЯ ОБЛАСТЬ ПРИМЕНЕНИЯ БЛАГОДАРЯ ВОЗМОЖНОСТИ ИСПОЛЬЗОВАНИЯ С РАЗЛИЧНЫМИ ПОДОШВАМИ Ø 125 И 150 ММ

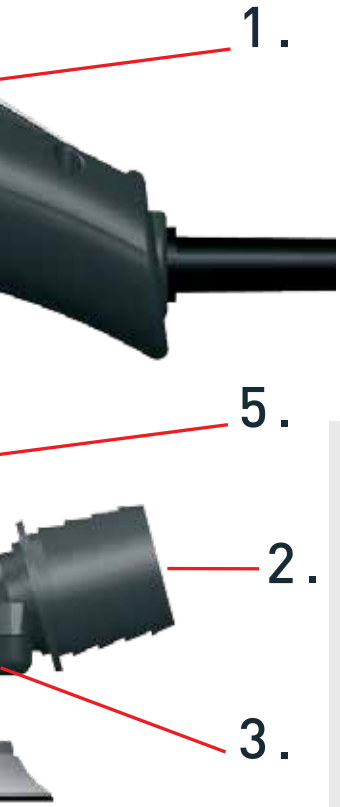

4.
ЭРГОНОМИКА

Компактный эргономичный корпус со сдвижной кнопкой запуска и точной регулировкой скорости. Приятное резиновое покрытие обеспечивает еще больший комфорт и безопасность. Диаметр орбиты, указанный на резиновой крышке, позволяет моментально выбрать требуемый инструмент для каждой конкретной операции.

5.
ДВИГАТЕЛЬ

Легкий, мощный и надежный. Новый двигатель RUPES сочетает в себе высокую производительность, компактность и малый вес. Высокопроизводительный двигатель защищен специальной синтетической резиной, защищающей его от шлифовальной пыли. Двойная изоляция обеспечивает повышенную безопасность для пользователя.

6.
СМЕННЫЕ ПОДОШВЫ ДИАМЕТРОМ 125 И 150 ММ

Использование сменных подошв разного диаметра возможно на всех моделях серии ER. В зависимости от выполняемой операции можно использовать подошву подходящего диаметра без необходимости смены инструмента.

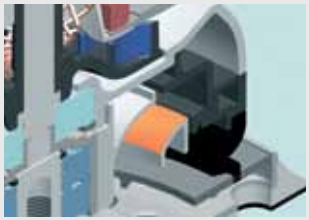

7.
ДЕМПФИРУЮЩИЙ КОЖУХ

Демпфирующий кожух предохраняет диск от случайного прокручивания, когда полировальная машина находится в поднятом состоянии, предохраняя, таким образом, от царапин при последующем соприкосновении. Кроме того, демпфирующий кожух обеспечивает более эффективное пылеудаление.

8.
ТОНКАЯ ПОДОШВА С УВЕЛИЧЕННЫМ КОЛИЧЕСТВОМ ОТВЕРСТИЙ

Тонкая подошва с увеличенным количеством отверстий RUPES позволяют с легкостью достичь труднодоступных мест и повышают устойчивость инструмента, перемещая его центр тяжести ниже. Благодаря особому дизайну подошвы эффективны с любым типом абразивной бумаги.

СРАВНЕНИЕ РОТОР-ОРБИТАЛЬНЫХ РУЧНЫХ ШЛИФОВАЛЬНЫХ МАШИН СЕРИИ ER С ОСНОВНЫМИ СУЩЕСТВУЮЩИМИ МОДЕЛЯМИ

ПО МАССЕ

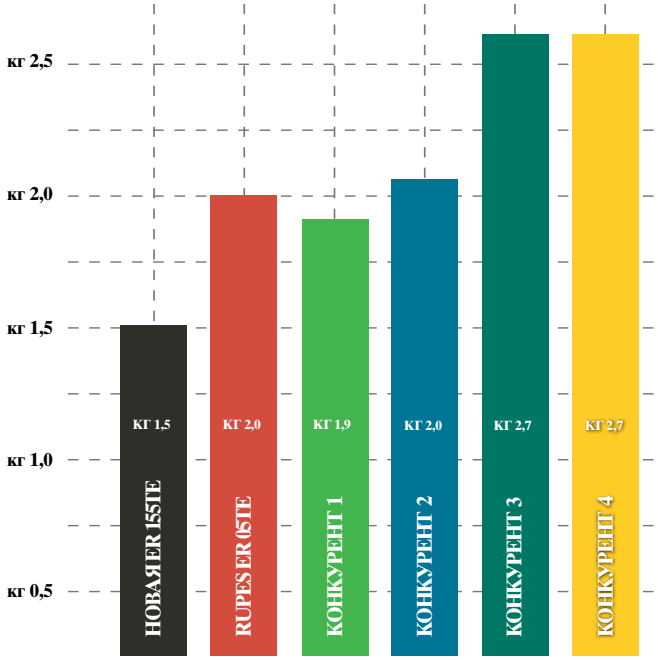

ПО ГАБАРИТАМ

-12%
СЕРИЯ ER И RUPES ER 05TE

-12%
СЕРИЯ ER И КОНКУРЕНТ 1

-18%
СЕРИЯ ER И КОНКУРЕНТ 2

-18%
СЕРИЯ ER И КОНКУРЕНТ 3

-18%
СЕРИЯ ER И КОНКУРЕНТ 4

ТЕХНИЧЕСКИЕ ХАРАКТЕРИСТИКИ

		ER 153TE	ER 155TE
Орбитальный ход	мм	3	5
Подошва, липучка	мм	150	150
Отверстия		MULTIHOLE	MULTIHOLE
Мощность	Ватт	310	310
Скорость		4000-10000	4000-10000
Вес	кг	1,5	1,5
Регулировка скорости		•	•
Резьба		M8	M8
Автономный пылеотвод		•	•

ECOFITLER NEW

Новый пылесборный мешок **ECOFILTER** подходит к машинам RUPES, оснащенным системой автономнного пылеотвода:
серия LE – серия LR – серия LS – ER 155TE – ER 153TE

ECOFILTER
Код 993.002/5

Держатель для мешка - пылесборника ECOFILTER
Код 993.001

ШЛИФОВАЛЬНЫЕ ПОДОШВЫ

Ø мм	Крепление	Отверстия	Жесткость	Крепление	Код
125	Velcro	8+8+1	Твердый	M8	980.015/5
125	Velcro	8+8+1	Soft	M8	980.016/5
150	Velcro	Multihole	Твердый	M8	981.320/5
150	Velcro	Multihole	Soft	M8	981.330/5

MAZZANTINI ADVERTISING

RUPES SPA
Via Marconi, 3A - 20080 Vermezzo (MI) - Italy
Tel.: +39 02.946941 - Fax: +39 02.94941040
E-mail: info_rupes@rupes.it – italia@rupes.it
Web: www.rupes.com

RUPES GMBH
Gildehauser Straße 2 - 48599 Gronau
Tel.: +49 (0) 2562 600 28080
Fax: +49 (0) 2562 600 28089
E-mail: info@rupes-deutschland.de
Web: www.rupes.com

RUPES NEDERLAND BV
Euregioweg 330 - 7532 SN Enschede - Nederland
Postbus 6005 7503 GA Enschede - Nederland
Tel.: +31 53.4368383 - Fax: +31 53.4365943
E-mail: info@rupes.nl
Web: www.rupes.com

Нас можно найти

В связи с постоянным усовершенствованием своих изделий, фирма RUPES spa оставляет за собой право вносить любые изменения в конструкцию и внешний вид своей продукции без какого-либо предварительного уведомления. Производитель не несет никакой ответственности за возможные ошибки печати. Настоящее издание аннулирует и заменяет все предыдущие материалы.

I.P. Cod. 9.Z847/11/RU